MCD

1.4*ALU*30 IZY

ALU30 IZY

DESCRIPTION

La porte ALU30 IZY disponible uniquement à enroulement, est réalisée sur mesure avec des lames encastrables double paroi en aluminium extrudé d'une hauteur de 30 mm.

A la différence de la porte ALU30 standard, la version IZY est livrée pré-assemblée sous la forme d'un bloc cassette dans lequel viennent se raccorder les rails de guidage afin d'insérer l'ensemble du rideau dans le compartiment. Ce système permet un gain de temps considérable à la pose (environ 20 minutes d'installation par rideau).

ATTENTION

Pour cela, le coffre doit avoir une construction particulière, ainsi qu'un respect sans faille des dimensions (-0 à +3 mm).

La finition standard est un thermolaquage gris RAL 7035 sat, mais peut être livré en RAL 9010, anodisé, brut ou autres RAL.
Différents types de fermetures et d'options compatibles ALU30 IZY sont proposées dans les onglets 3 et 4 de cette documentation.

Dimensions d'utilisation	
Hauteur maximum	2200 mm
Largeur maximum	2500 mm
Largeur minimum	550 mm
Surface maximum	4 m²
Poids tablier au m²	12 kg

Deux types de rails disponibles

Rail standard IZY

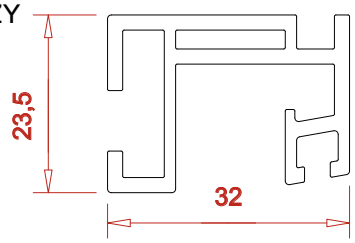

Rail recouvrement IZY (*)

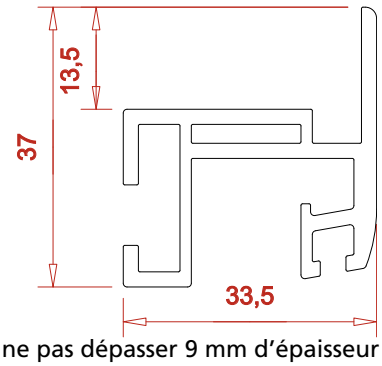

* Attention de ne pas dépasser 9 mm d'épaisseur de linteau pour utiliser ce type de rail.

Etanchéité assurée par 4 joints
(Détail page 4.7.1)

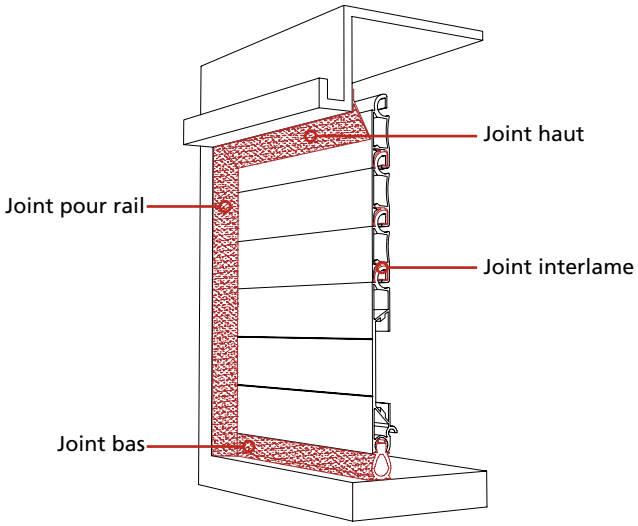

IMPLANTATION

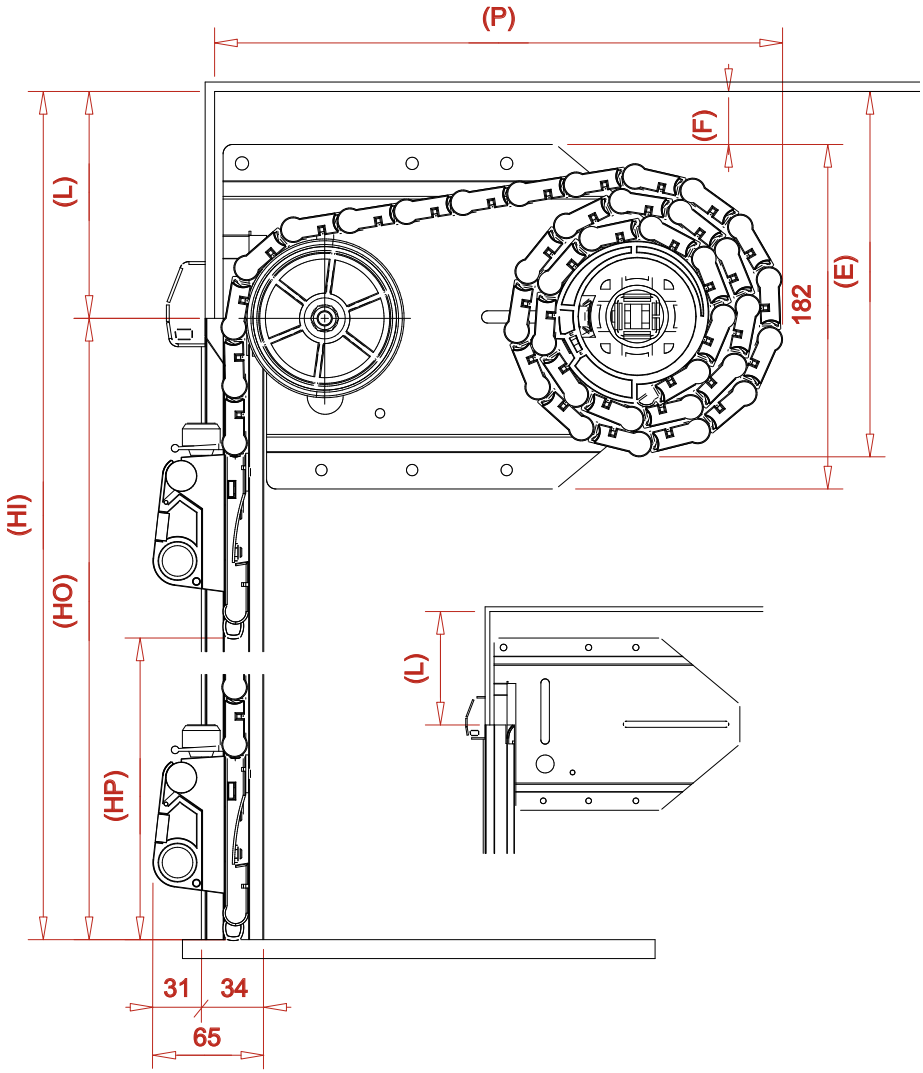

	Désignation
HI	Hauteur intérieure
HO	Hauteur d'ouverture
HP	Hauteur de passage
L	Linteau
P	Profondeur
LP	Largeur de passage
LER	Largeur totale

Formules à retenir:

HI = HO + L
HP = HO - 100 mm
L minimum = 100 mm
LP = LER - 50 mm

HI	HO	L	P	E
500 à 2200 mm	HI - 100 mm	100 mm	280 à 320 mm	170 à 220 mm

Fermetures compatibles ALU30 IZY

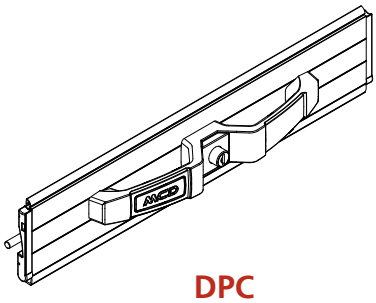

DPC
Double poignée à clé
(voir page 3.1.1)

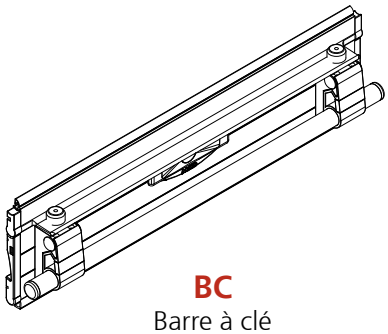

BC
Barre à clé
(voir page 3.2.1)

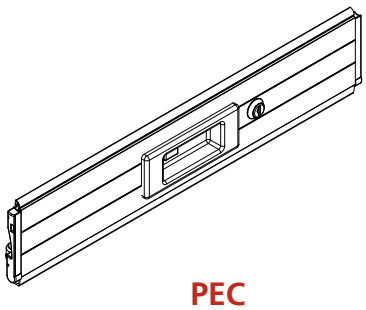

PEC
Poignée encastrée à clé
(voir page 3.3.1)

VUE ÉCLATÉE ALU30 IZY

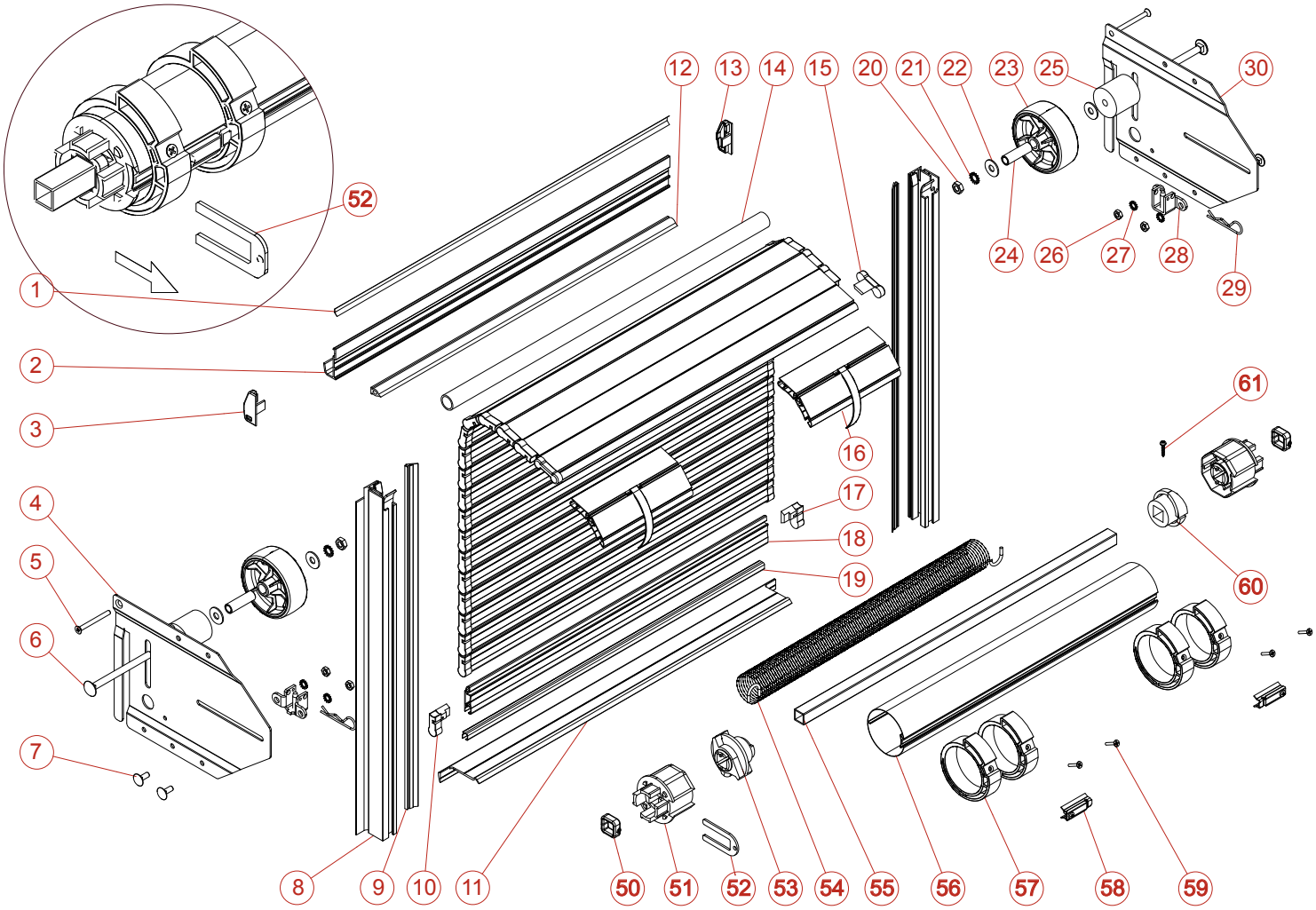

REP	CODE	DESIGNATION
1	2043	GALON PLASTIQUE NOIR POUR PROFIL DE CADRE
2	1600	PROFIL DE GOUTTIERE (ML)
3	4013	EMBOUT DE GOUTTIERE GAUCHE
4	3130	FLASQUE IZY GAUCHE ALU30
5	3361	VIS AGGLO TF POZIDRIV Z BICHROMATE 5 X 50
6	3339	VIS INOX TRCC M 8 X 100
7	3340	VIS INOX TRCC M 6 X 16
8	1303	RAIL IZY COUVRE JOINT
9	2023	JOINT COULISSE DOUBLE LEVRE FLOQUE (ML)
10	4002	EMBOUT GAUCHE NOIR POUR LAME 30
11	1501	PROFIL DE SEUIL IZY (ML)
12	2047	JOINT HAUT AUTOCOLLANT NOIR TA 17
13	4012	EMBOUT DE GOUTTIERE DROIT
14	1400	TUBE ROND ALUMINIUM DIA 20 (ML)
15	4004	EMBOUT DE LAME UNIQUE
16	8114	ATTACHE TABLIER AVEC SANGLE
17	4003	EMBOUT DROIT NOIR POUR LAME 30
18	1001	LAME ABE 30 (ML)
19	2004	JOINT INTERLAME (ML)
20	3242	ECROU INOX HU M 8
21	3243	RONDELLE INOX AZ 8

REP	CODE	DESIGNATION
22	3301	RONDELLE INOX L 8
23	4110	ROULETTE DIA 80
24	3109	ENTRETOISE ACIER
25	4107	ENTRETOISE PLASTIQUE
26	3353	ECROU INOX HU M 6
27	3331	RONDELLE INOX AZ 6
28	3139	SUPPORT D'ENROULEUR AVEC TOURILLON
29	3371	GOUPILLE BETA INOX 2.5
30	3131	FLASQUE IZY DROIT ALU30
50	3163	ETRIER DE CALAGE VIS MONTEE
51	4100	EMBOUT POUR TUBE 62
52	3108	FOURCHE DE BLOCAGE
53	4102	ATTACHE MOBILEPOUR TUBE 62
54		RESSORT
55	3100	TUBE ACIER 16 X 16 X 1.5 (ML)
56	3102	TUBE ROND DIA 62 (ML)
57	4108	BAGUE D'ENROULEMENT PROGRESSIVE
58	3106	AGRAFE POUR TUBE 62
59	3327	VIS AGGLO TF POZIDRIV Z BICHROMATE 4 X 18
60	4104	ATTACHE FIXE POUR TUBE 62
61	3309	VIS INOX TOLE TCBL POZIDRIV 3.9 X 19

Nomenclature et éclaté des fermetures présentés dans l'onglet 3 Fermetures